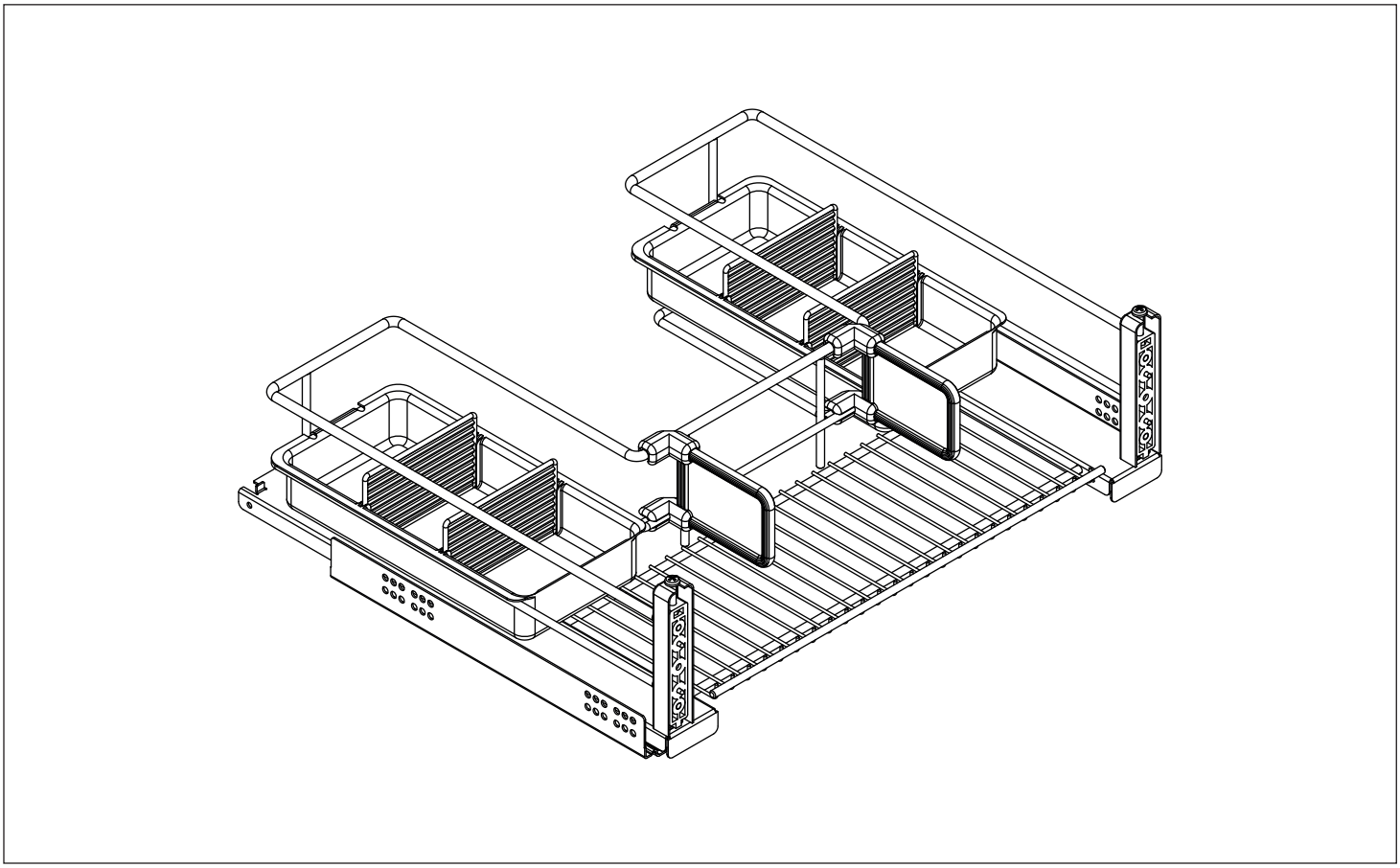

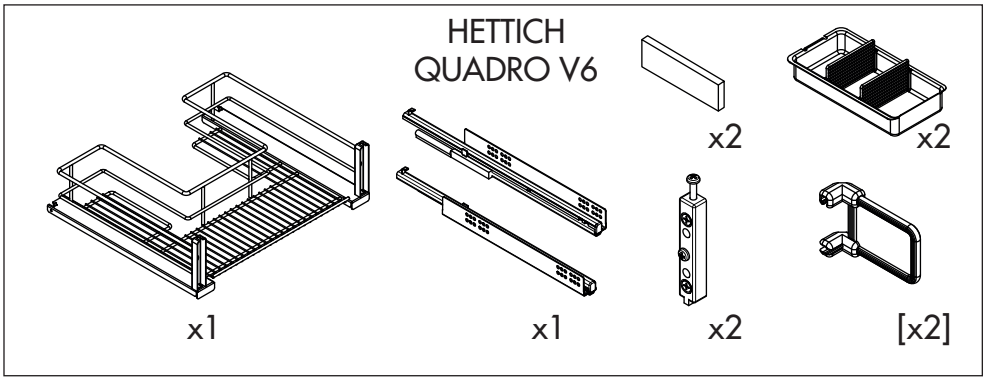
HETTICH
QUADRO V6
x2
x2
x1
x1
x2
[x2]

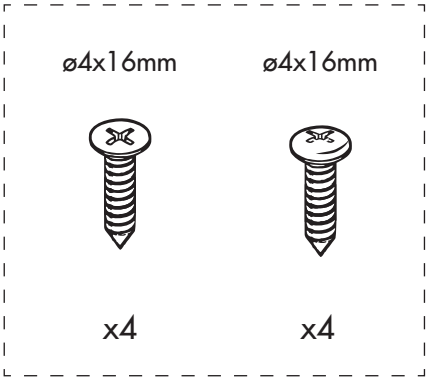
ø4x16mm
ø4x16mm
x4
x4

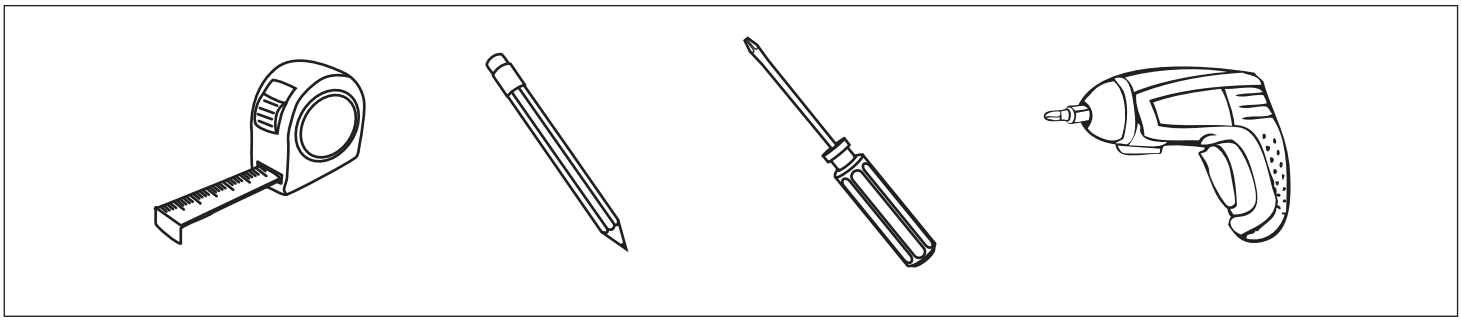

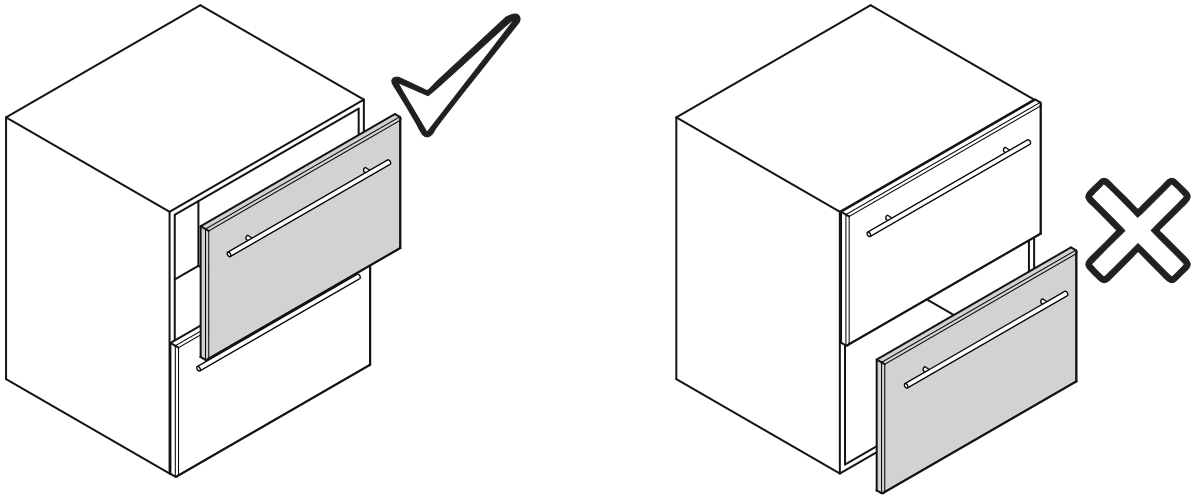

1

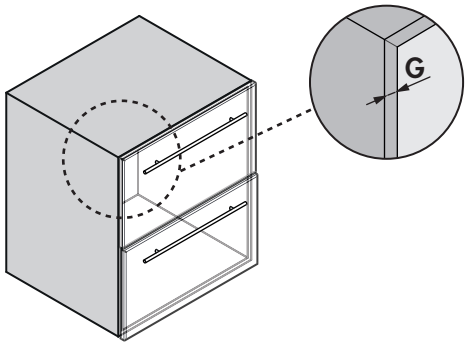

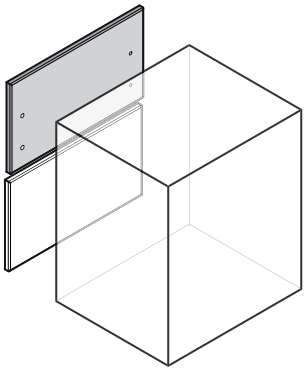

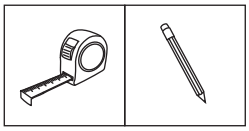

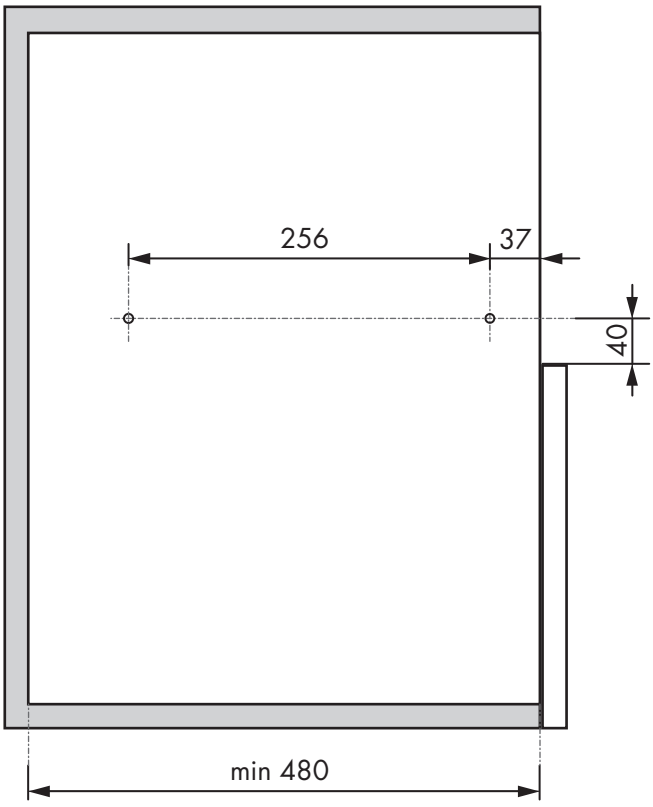

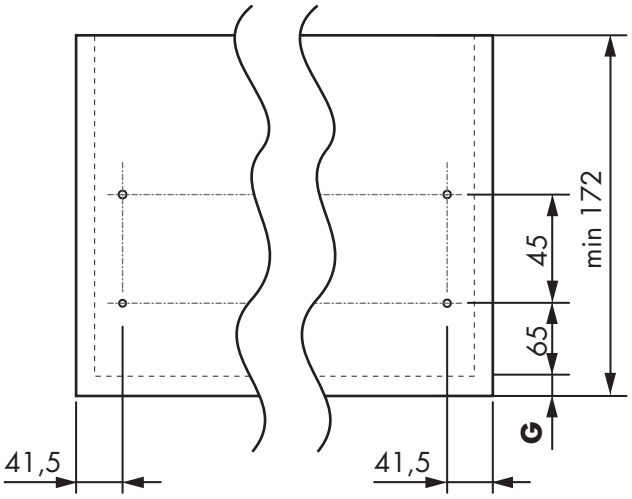

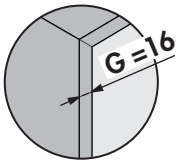

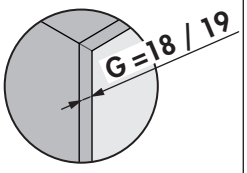

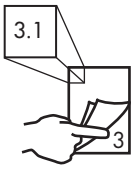

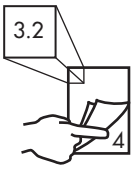

Unidades en milímetros | Units in millimeters | Unités en millimètres

2

ø4x16mm	ø4x16mm	
x4	x4	

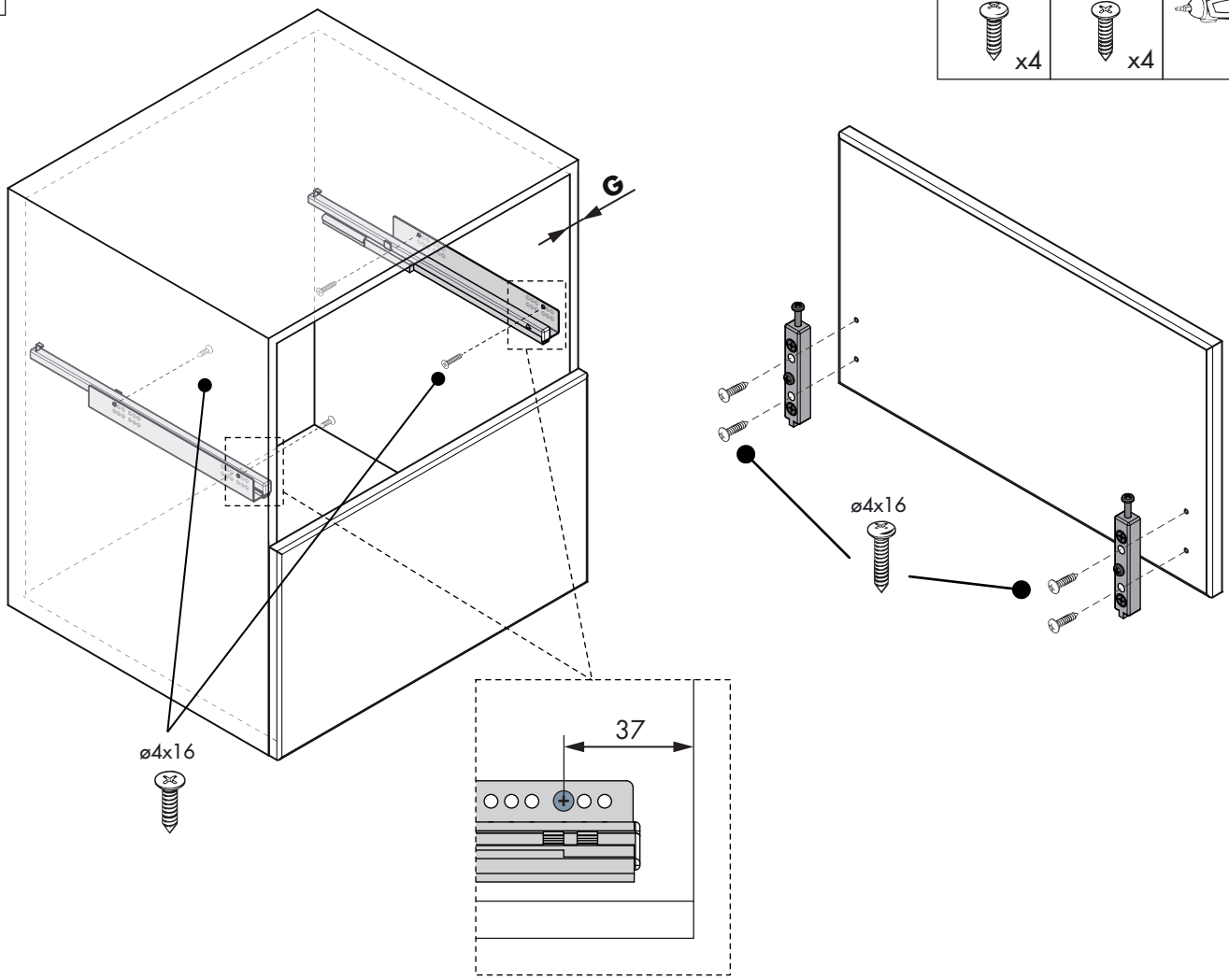

3.1

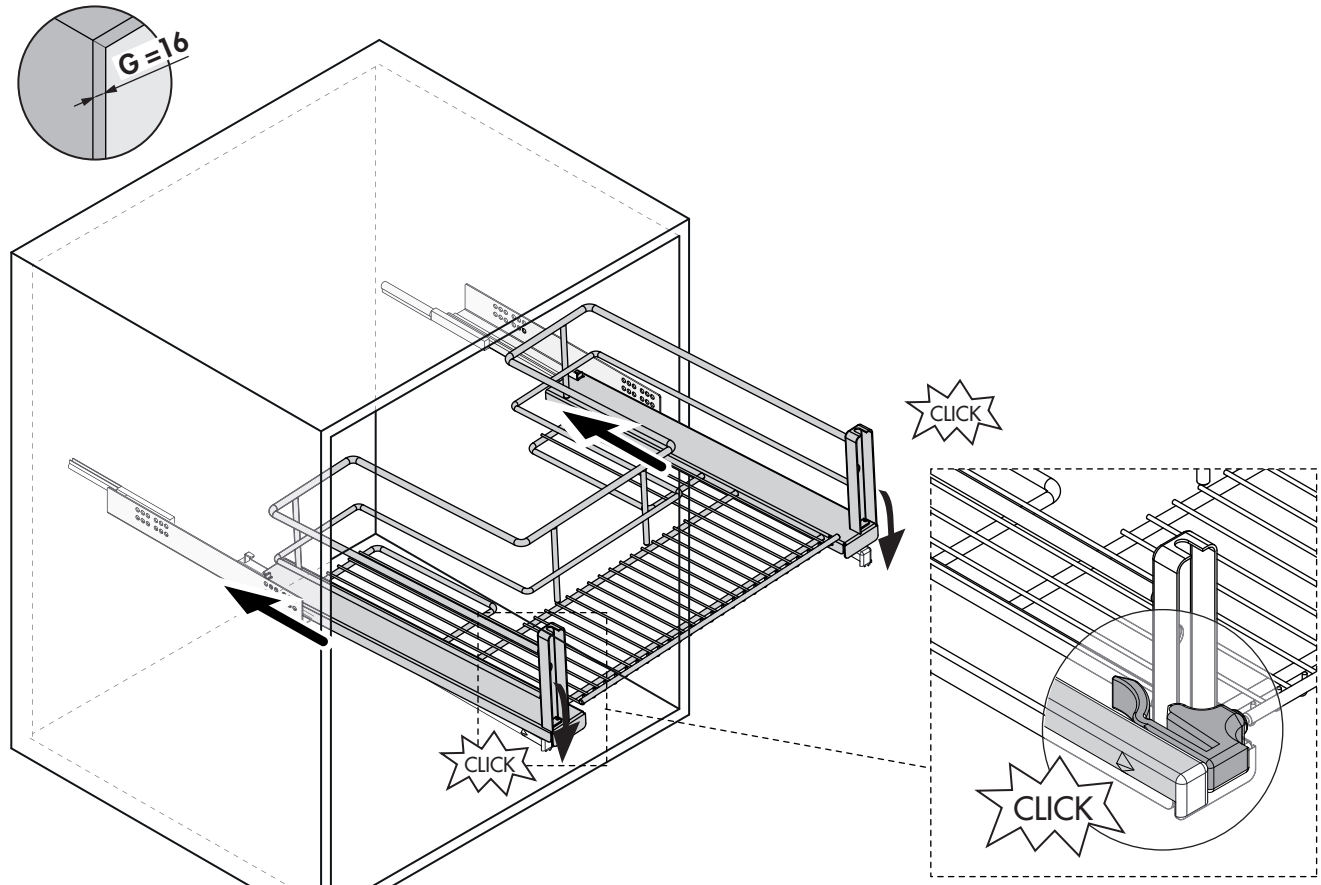

Unidades en milímetros | Units in millimeters | Unités en millimètres

3.2

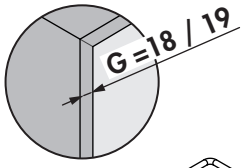

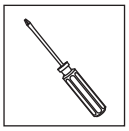

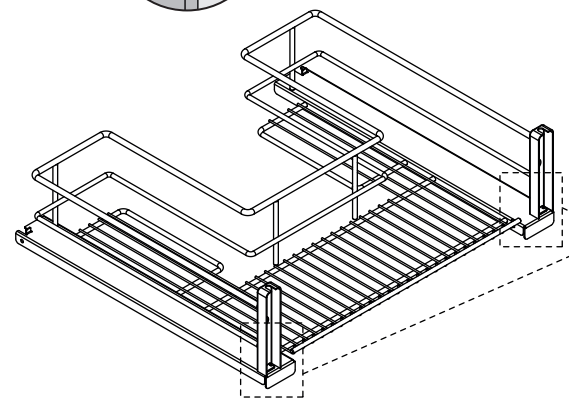

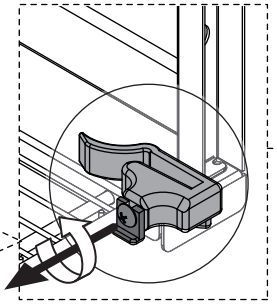

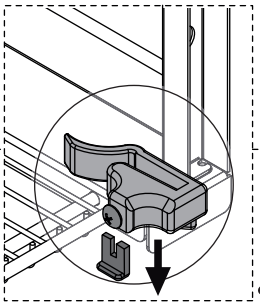

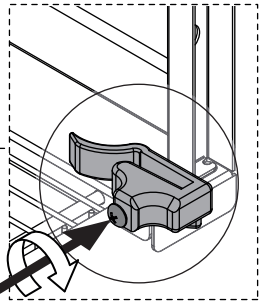

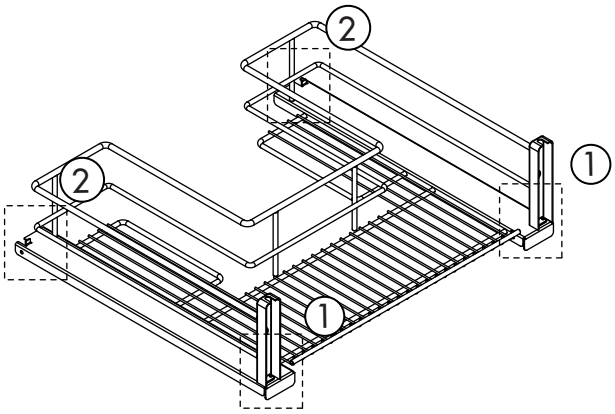

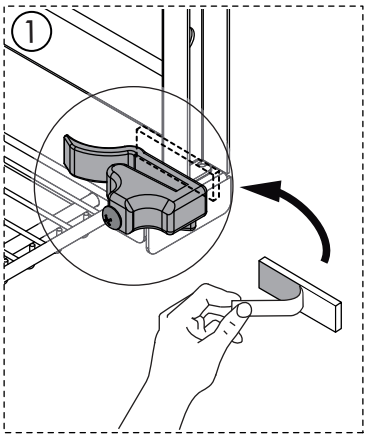

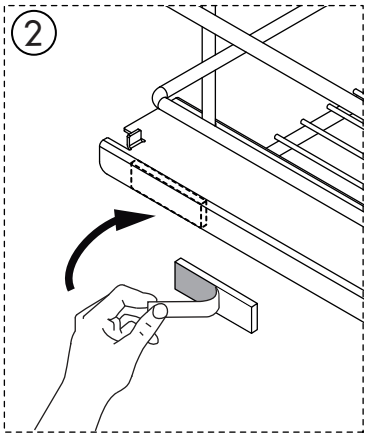

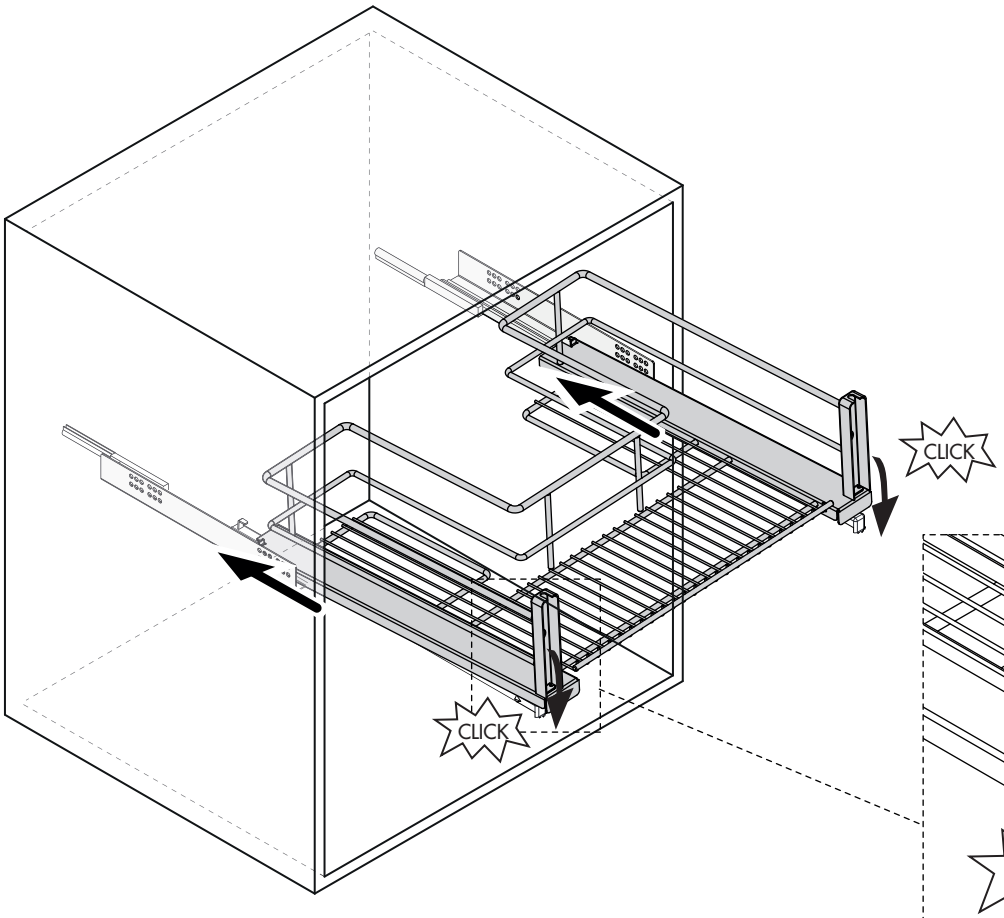

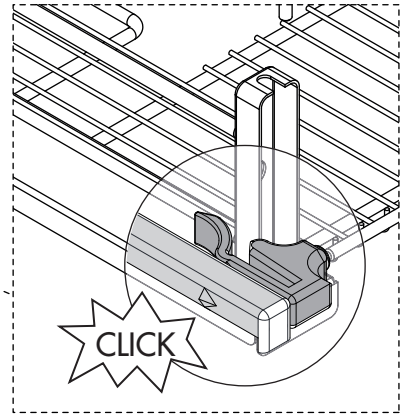

Unidades en milímetros | Units in millimeters | Unités en millimètres

4

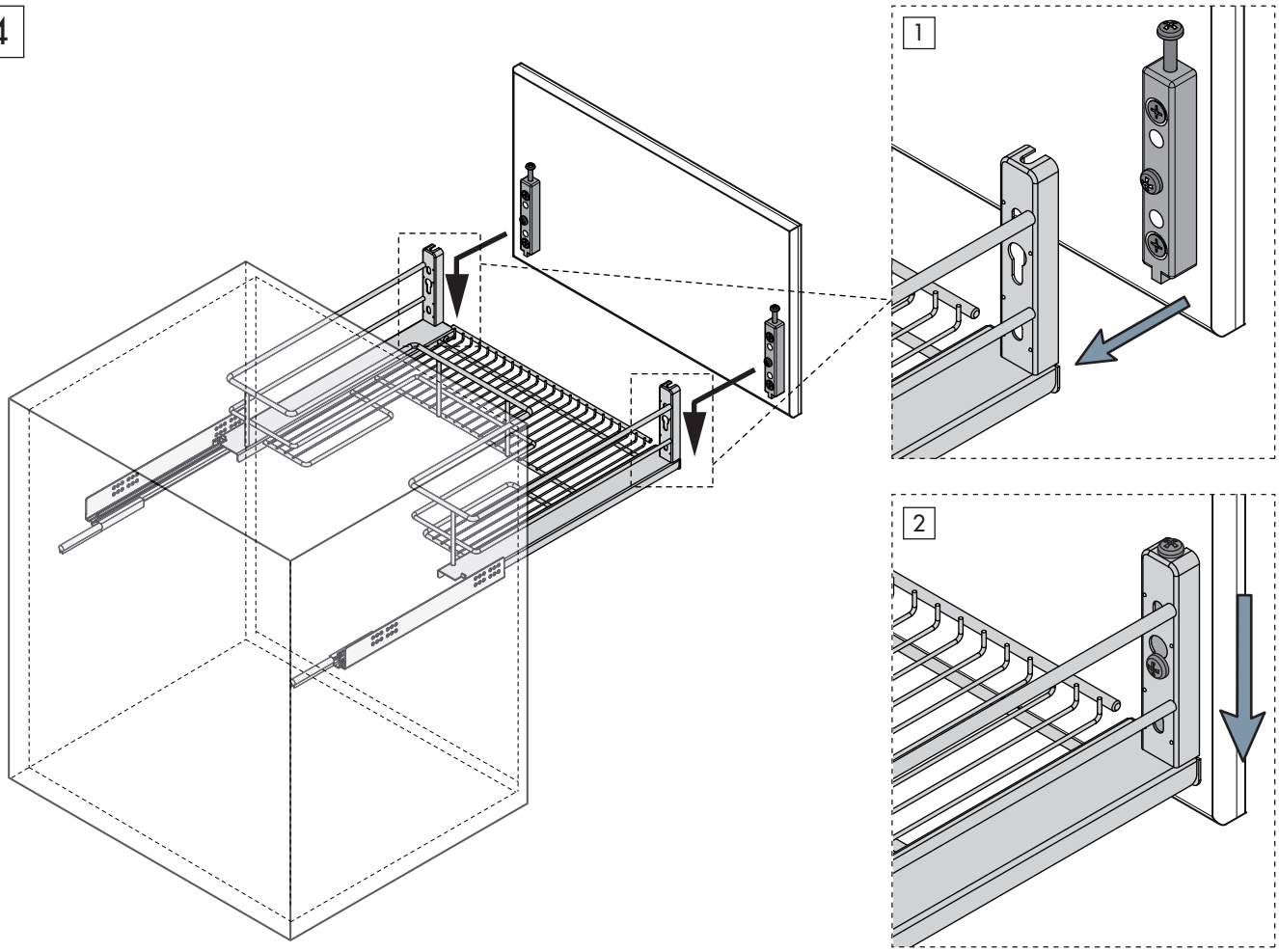

5

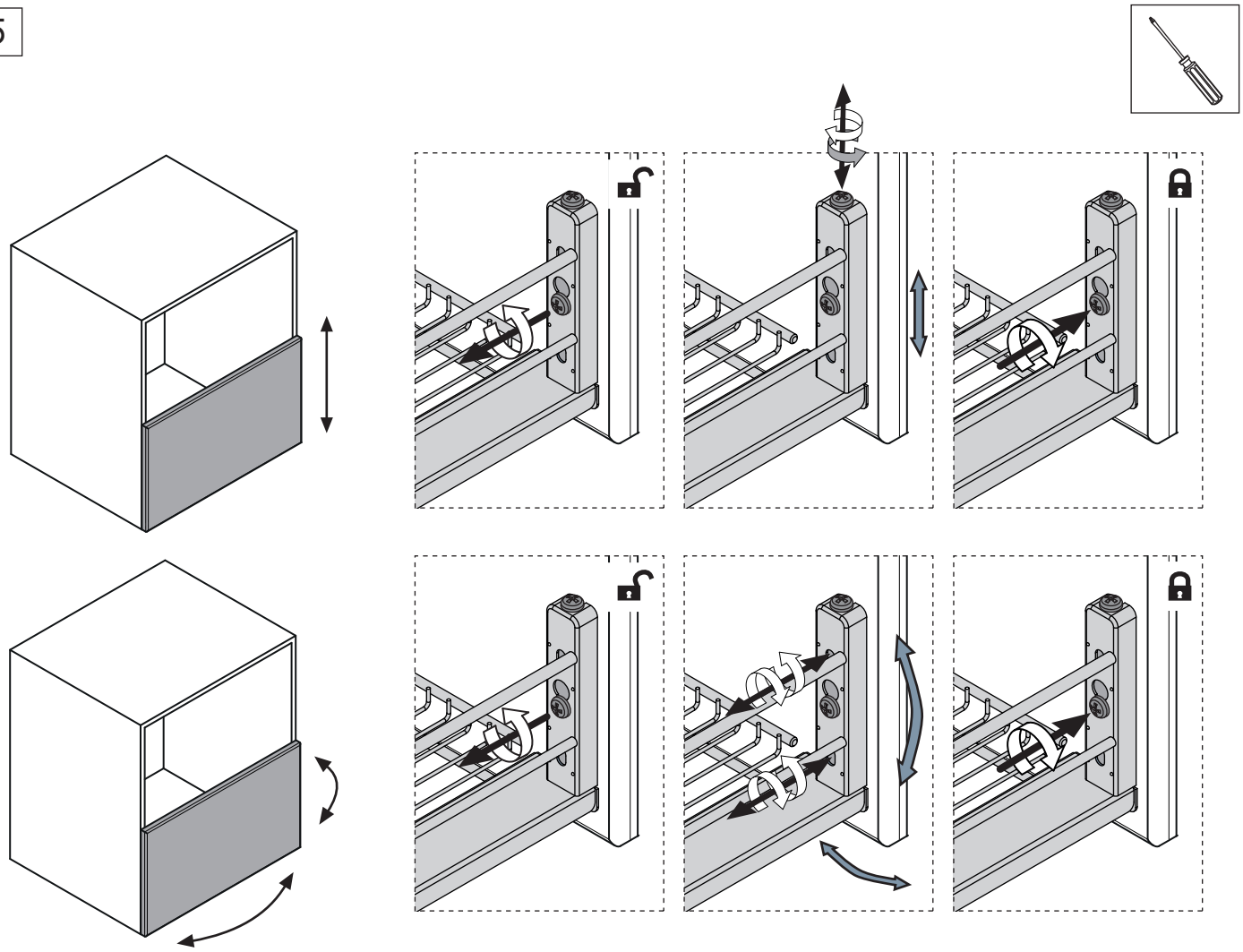

i Desmontaje | Dismount | Démontage

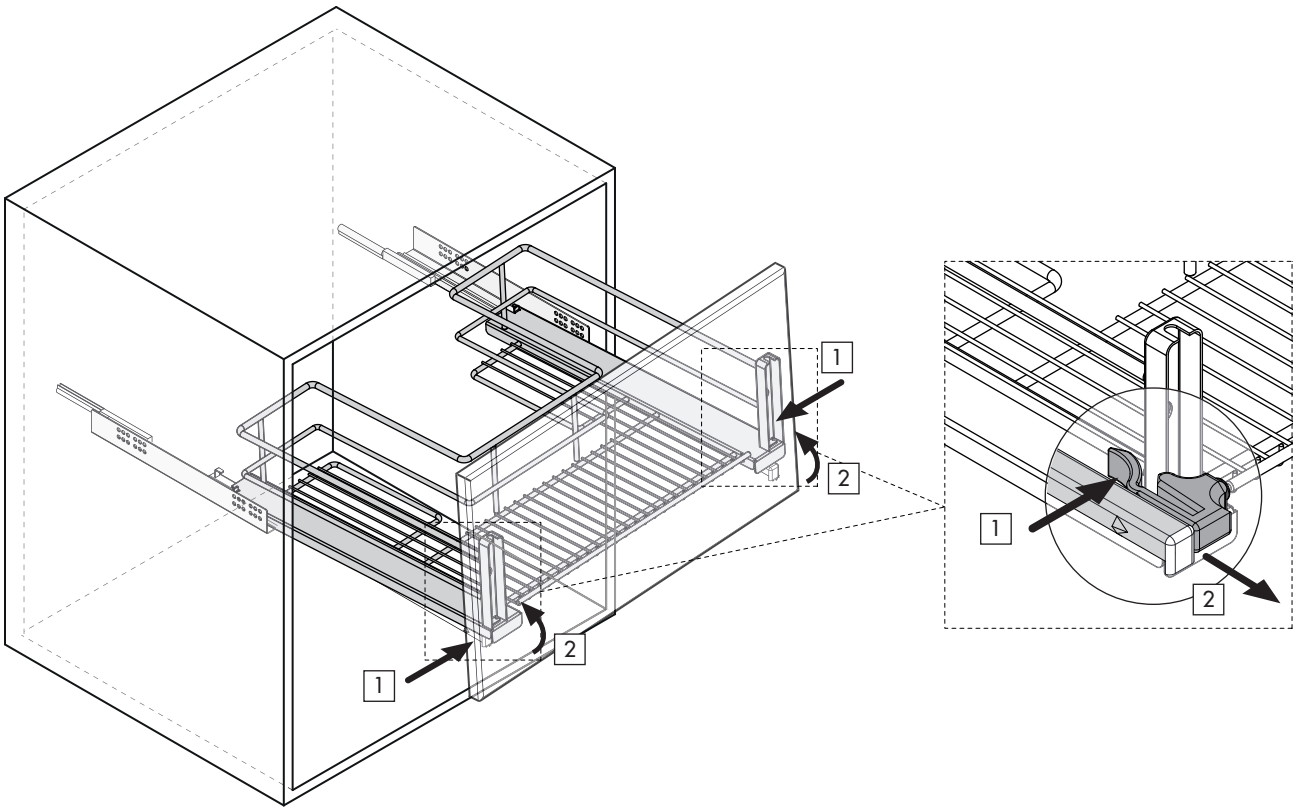

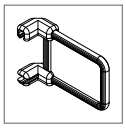

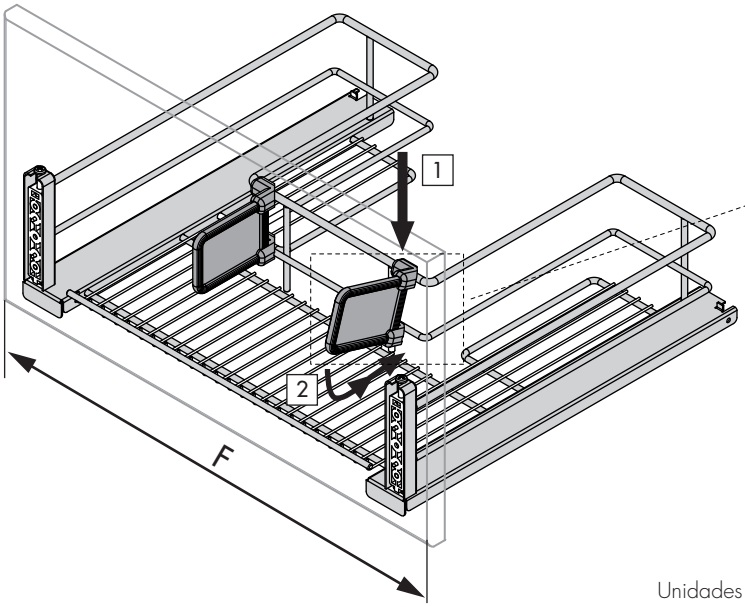

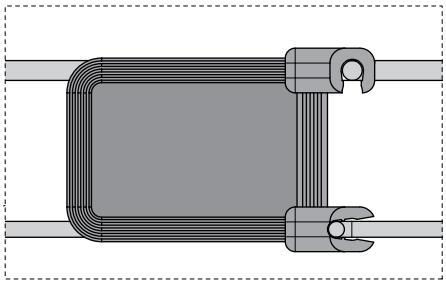

F	
600	2
800	3
900	4
1000	4
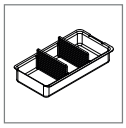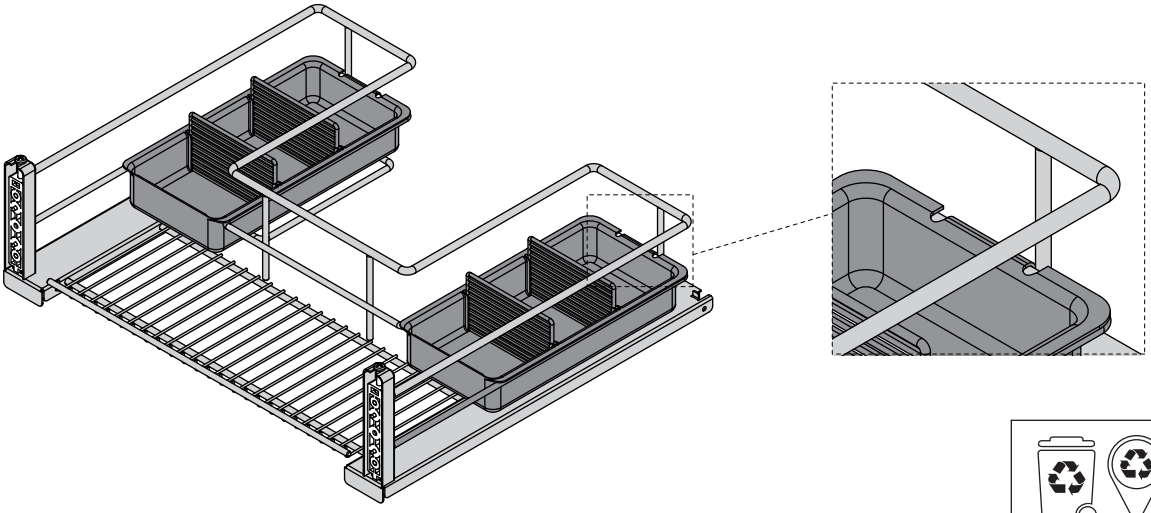
Unidades en milímetros | Units in millimeters | Unités en millimètres